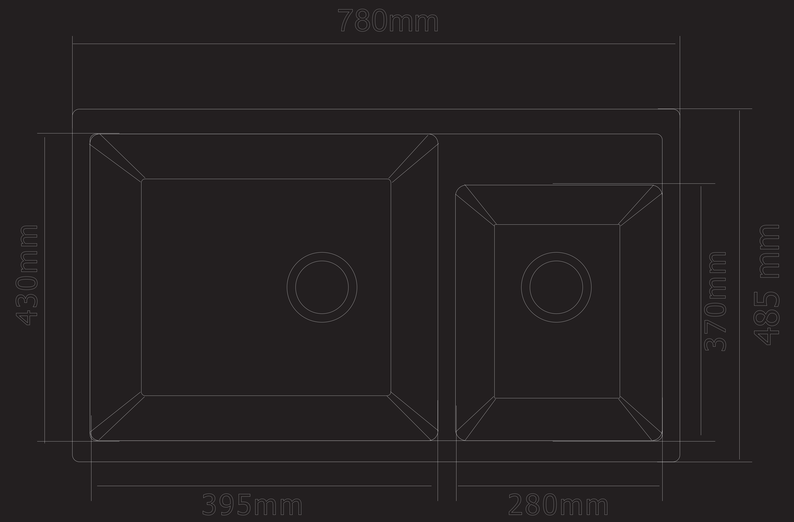
780mm
430mm
370mm
485 mm
395mm
280mm

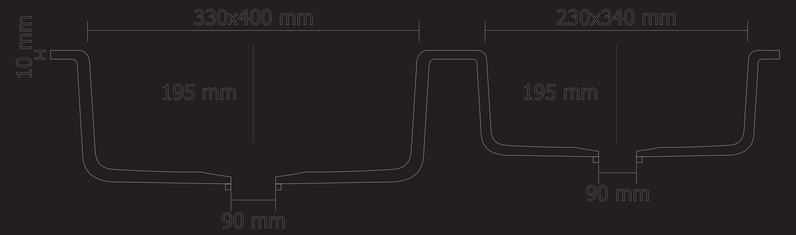
330x400 mm
230x340 mm
10 mm
H
195 mm
195 mm
90 mm
90 mm