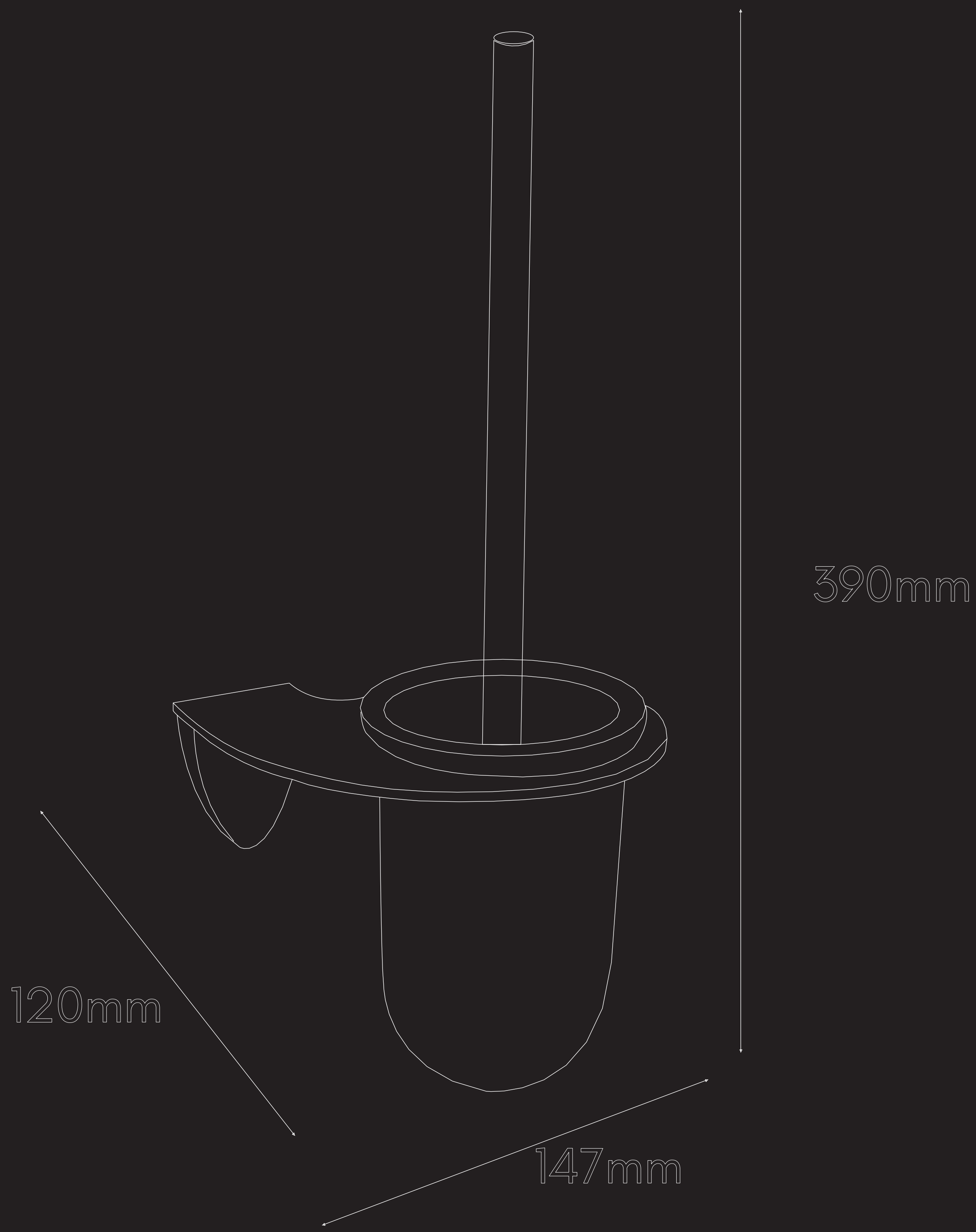
390mm
120mm
147mm